תכנית מס׳ 214/3/1
הר אדר

נספח פיתוח בשטח המיועד
למגורים ב׳ דו משפחתי

תכניות ופרטי פיתוח
חזית לרחוב משולב

נספח בינוי ופיתוח - מתחמים 2-7
על פי תכנית מתאר מפורטת 214\3\1

מס׳ גליון 16
קנ״מ משתנה

הערה:
הפרטים הינם אדריכליים בלבד
יש לבצע רק לפי תכנון קונסטרוקטור

ענת שדה אדריכלות נוף
נורית אבני תומר גולדשטיין ענת שדה

רחוב ההדסים 14 עין כרם
ירושלים 95743
טל 02-6433778 פקס 02-6433779
נייד 052-3433181
anatsade@netvision.net.il

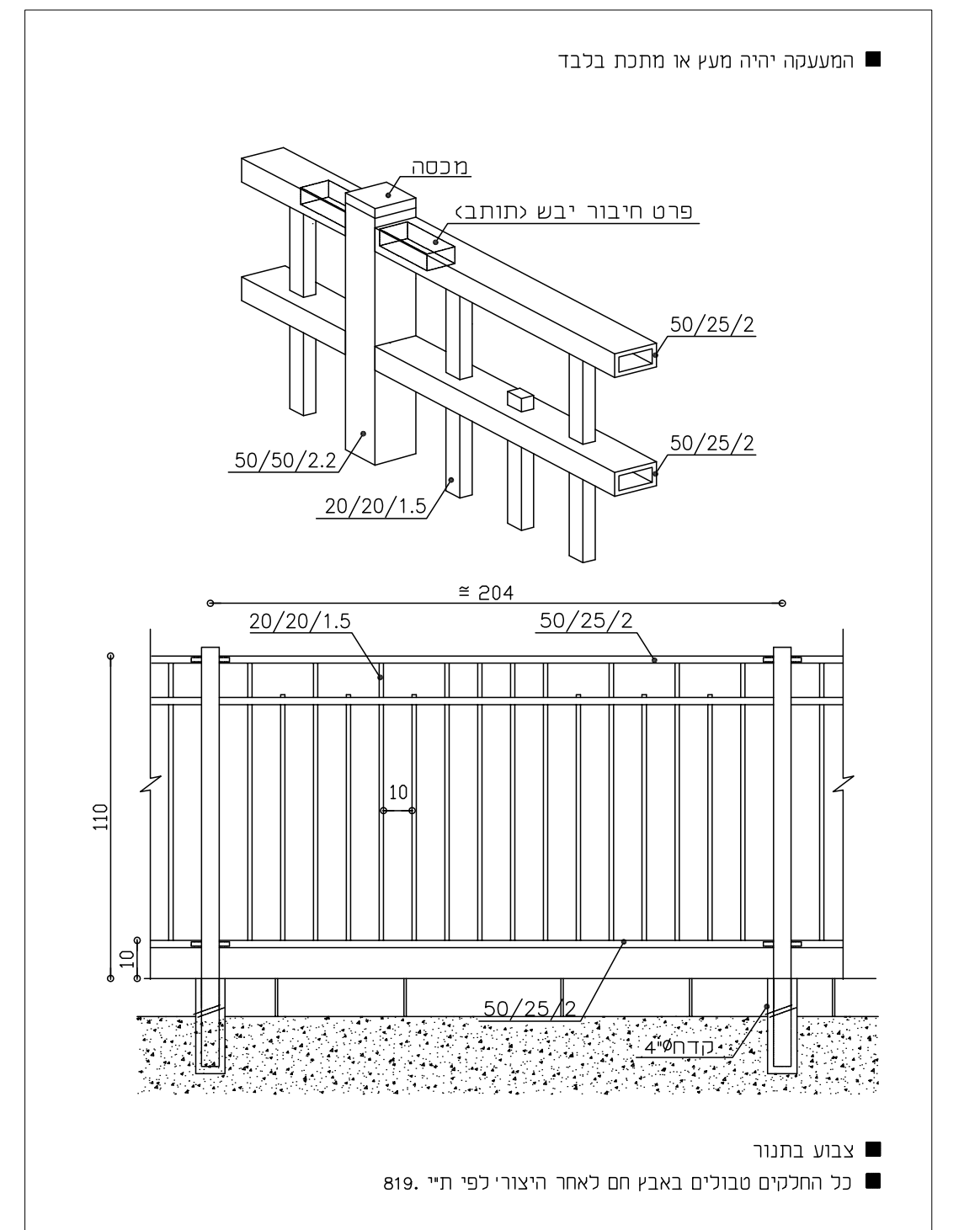
50/25/2
4"קדח
■ צבוע בתנור
■ כל החלקים טבולים באבץ חם לאחר היצור לפי ת״י 819.

הר אדר פרטי פיתוח	פרט מנחה (לא מחייב) מעקה מתכת כלפי הרחוב כדוגמת מעקה דגם 'אורן' תוצרת גדרות אורלי או ש״ע	קנ״מ 1:20	מס׳ פרט 1

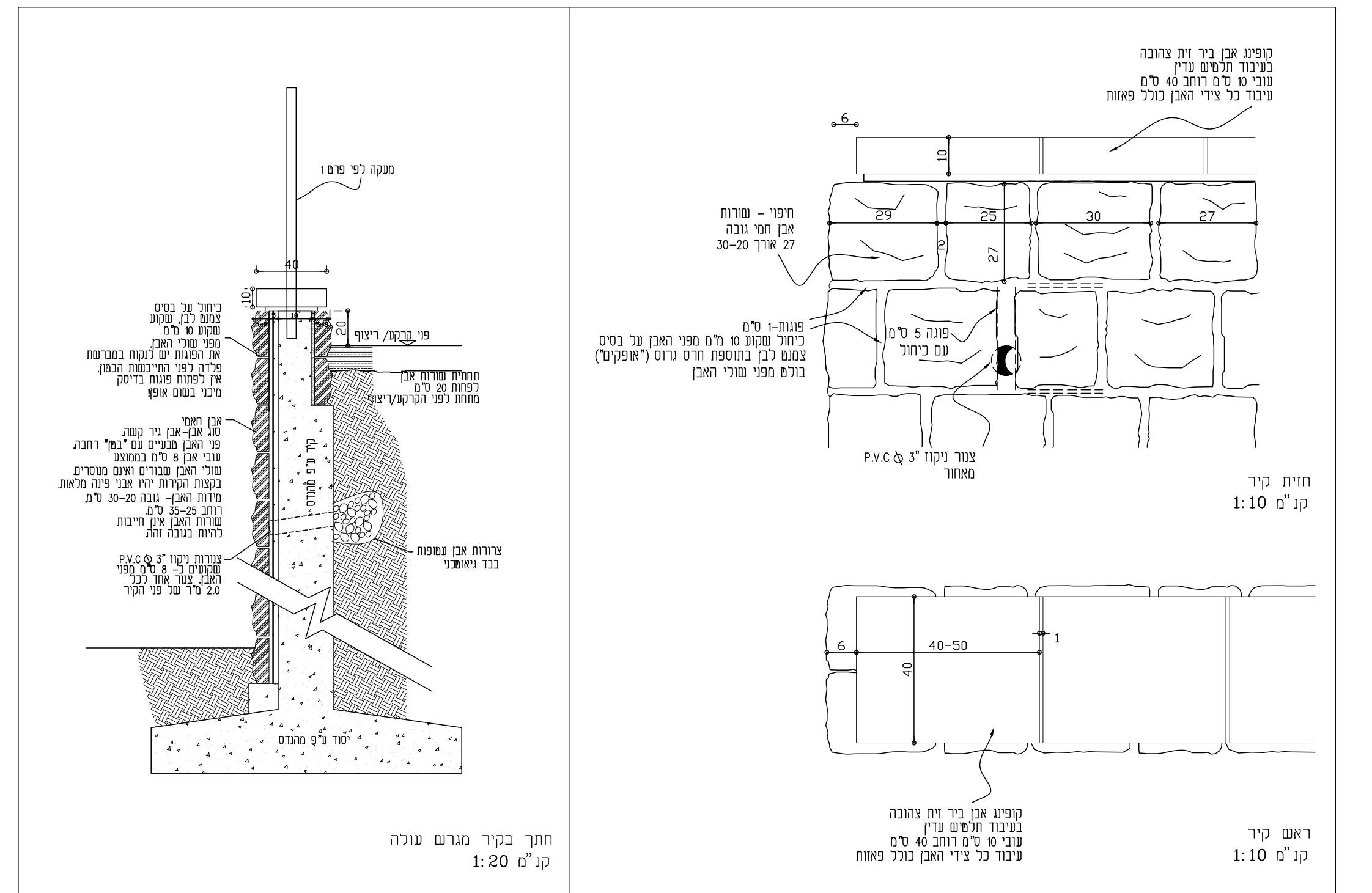
קופינג אבן ביר זית צהובה
בעיבוד תלטיש עדין
עובי 10 ס״מ רוחב 40 ס״מ
עיבוד כל צידי האבן כולל פאזות
ראש קיר
קנ״מ 1:10
חתך בקיר מגרש עולה
קנ״מ 1:20
יסוד ע״פ מהנדס

הר אדר פרטי פיתוח	פרט מחייב (במתחמים 4,2) קיר פיתוח מחופה אבן חאמי בחזית הפונה לרחוב	קנ״מ 1:20 1:10	מס׳ פרט 2

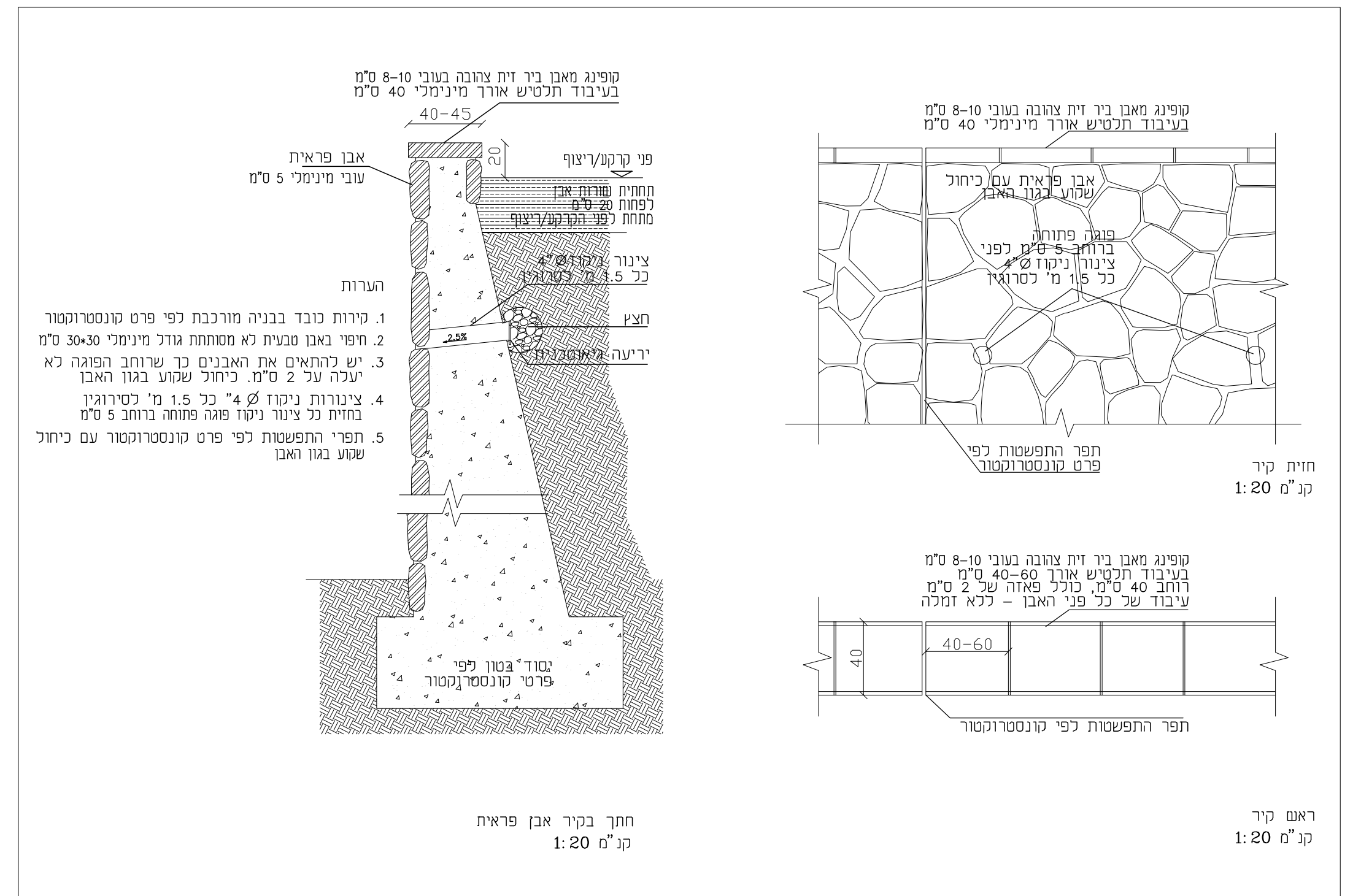
ראש קיר
קנ״מ 1:20
חתך בקיר אבן פראית
קנ״מ 1:20
תפר התפשטות לפי קונסטרוקטור

הר אדר פרטי פיתוח	פרט מחייב (במתחמים 7,6,5,3) קיר פיתוח מחופה אבן גזית פראית לקירות הפונים לדרך משולבת או קירות שצ״פ	קנ״מ 1:20 1:10	מס׳ פרט 3

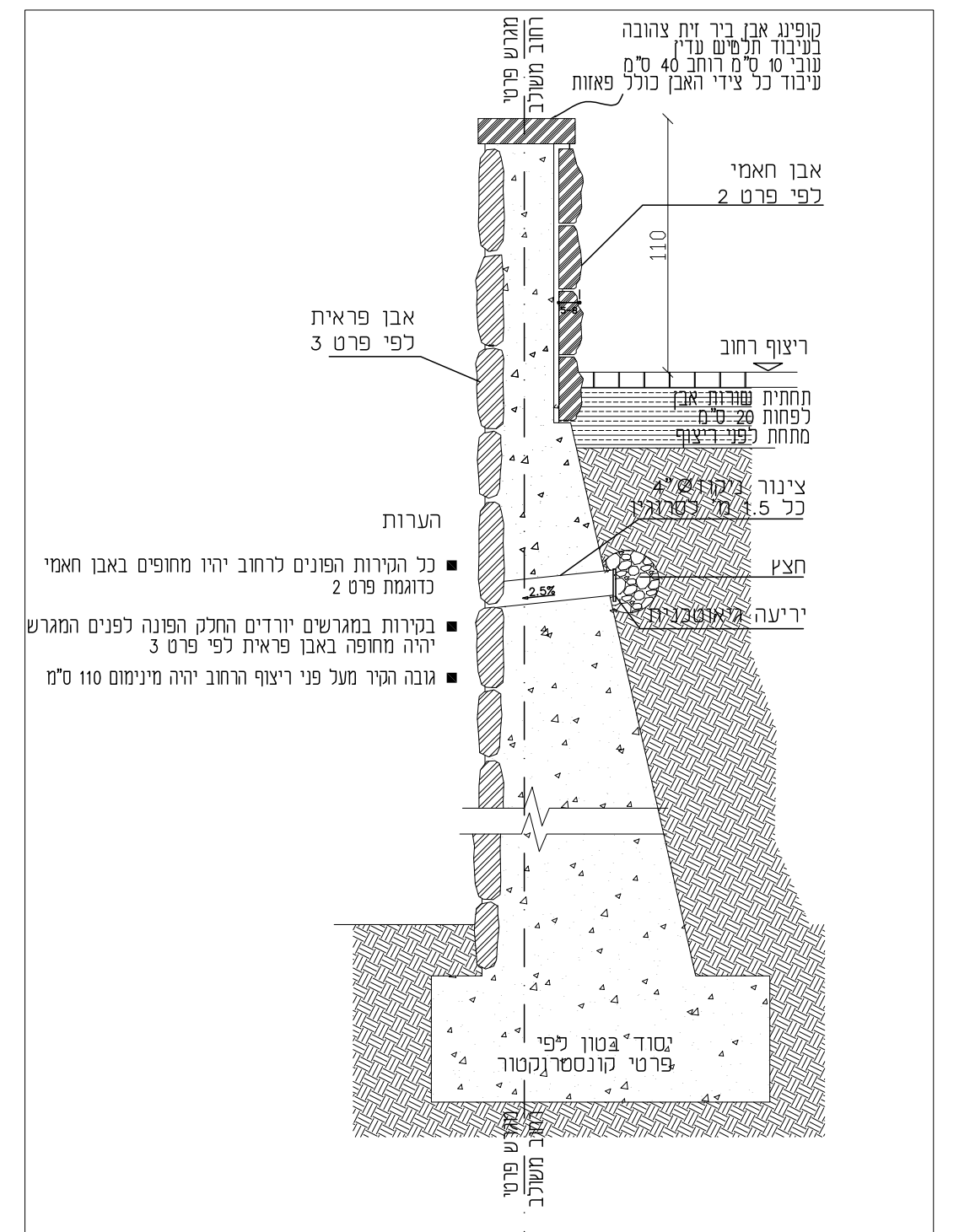
יסוד בטון לפי
פרטי קונסטרוקטור

הר אדר פרטי פיתוח	פרט מחייב (במתחם 2) קיר פיתוח מחופה אבן פראית ואבן חאמי בגבול בין מגרש יורד לרחוב משולב	קנ״מ 1:20 1:10	מס׳ פרט 4

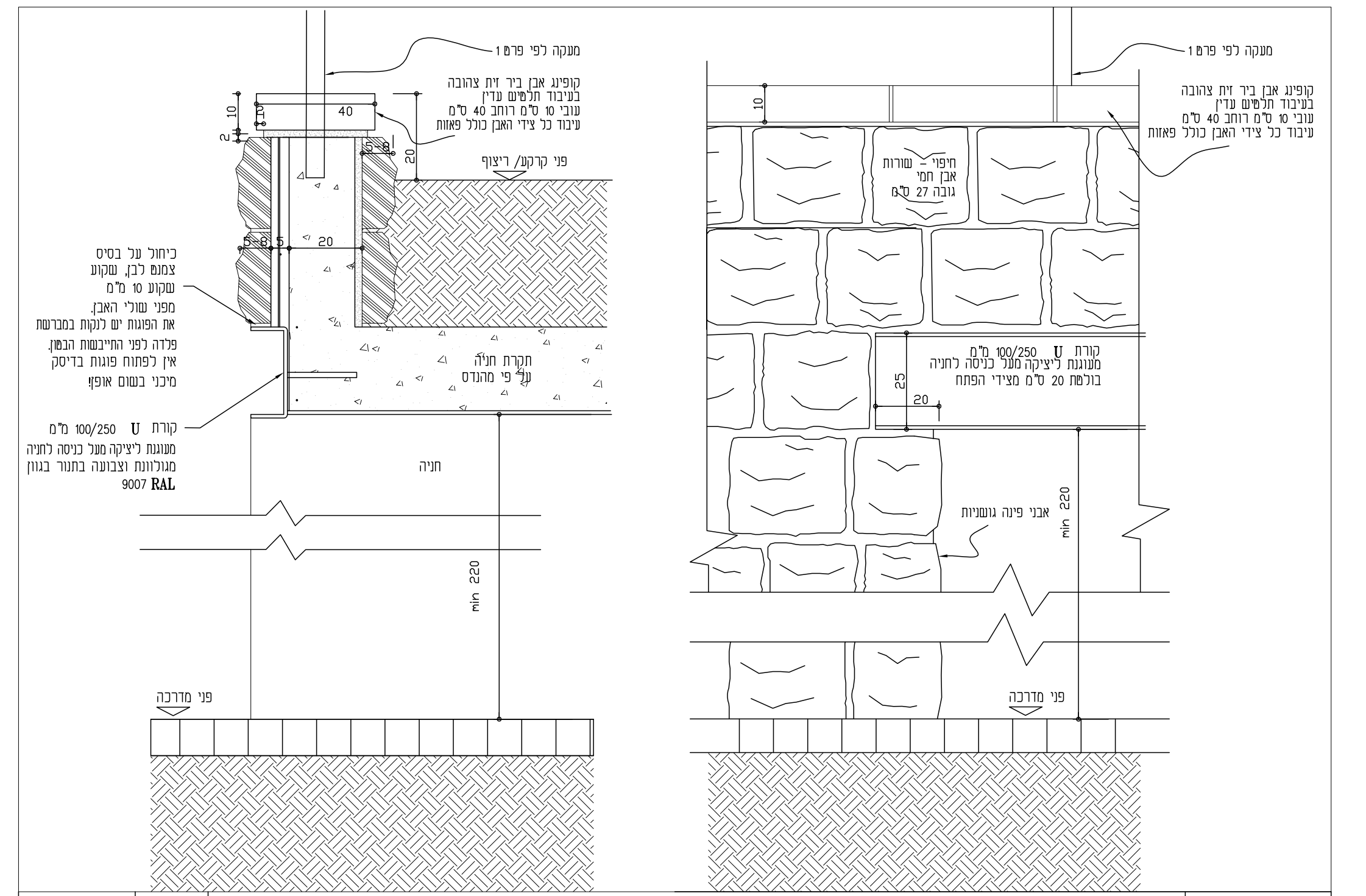
מעקה לפי פרט 1
קופינג אבן ביר זית צהובה

הר אדר פרטי פיתוח	פרט מנחה (לא מחייב) קורות פתח מעל חנייה במגרש עולה	קנ״מ 1:10	מס׳ פרט 5

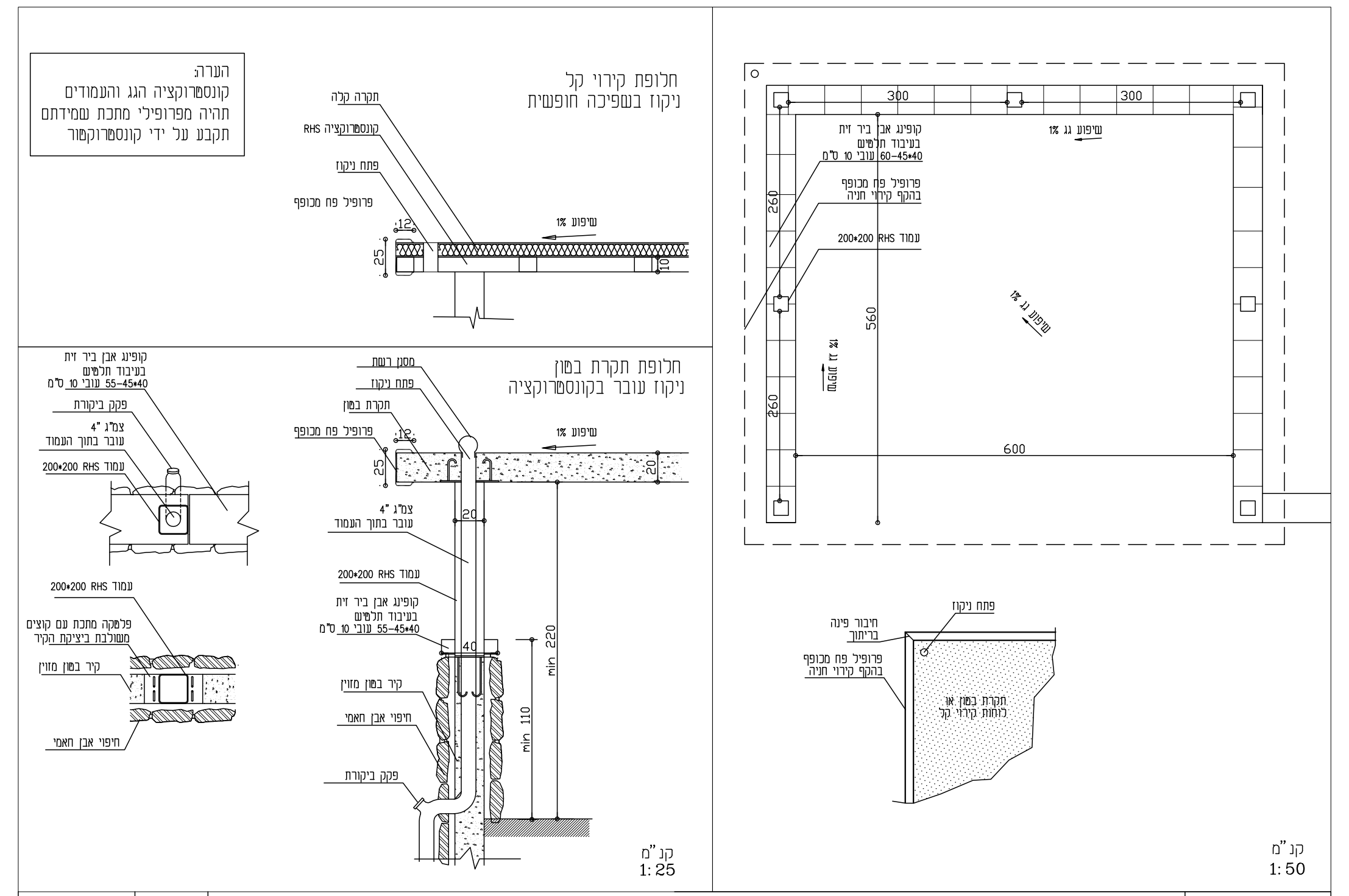
חלופת קירוי קל
300
300
קנ״מ 1:50
קנ״מ 1:25

הר אדר פרטי פיתוח	פרט מנחה (לא מחייב) קירוי חנייה במגרש יורד	קנ״מ 1:50 1:25	מס׳ פרט 6

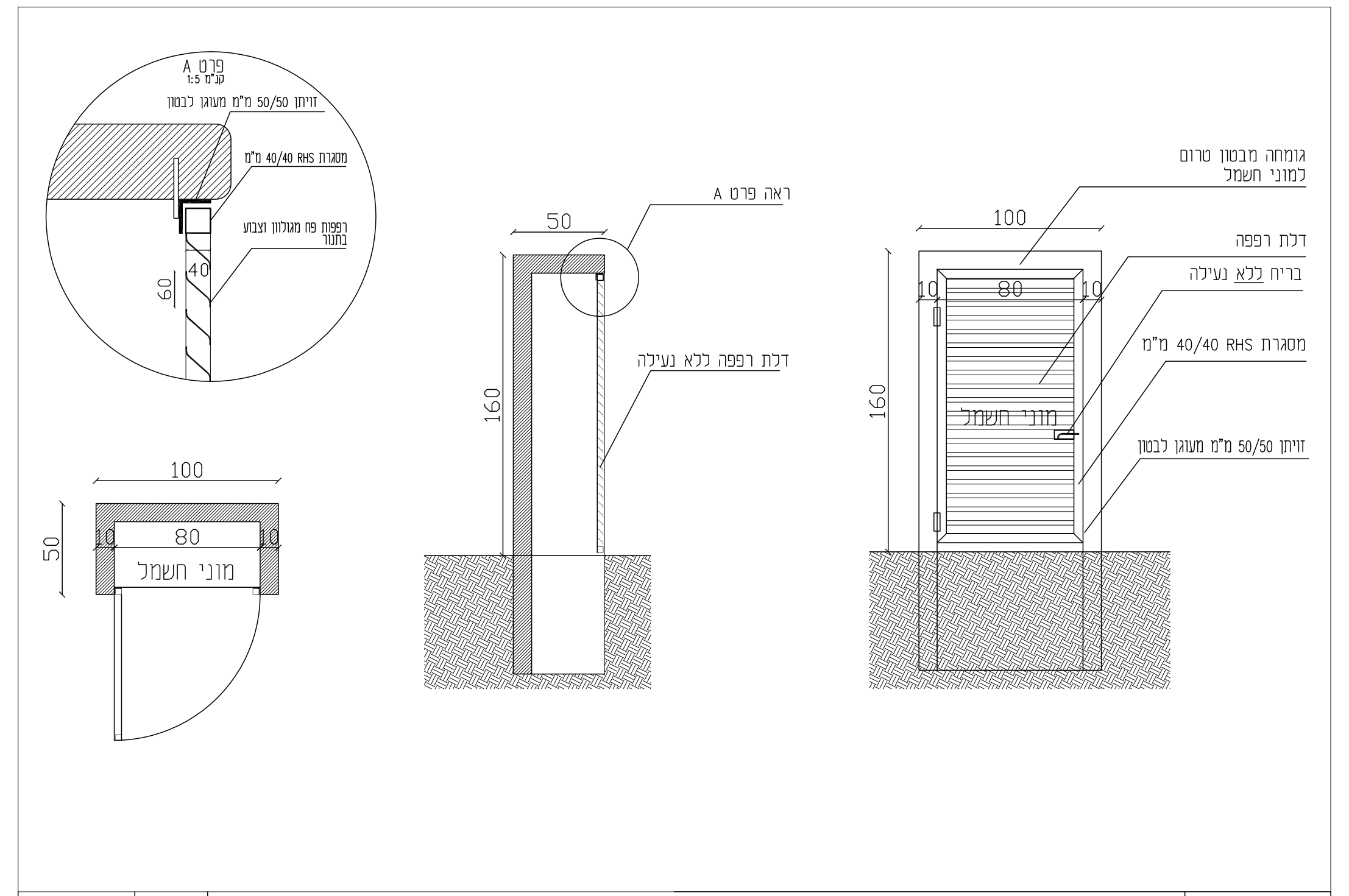
100
50
160
160
100
80

הר אדר פרטי פיתוח	פרט מחייב בכל המתחמים דלת רפפה לפילר מוני חשמל	קנ״מ 1:50	מס׳ פרט 7

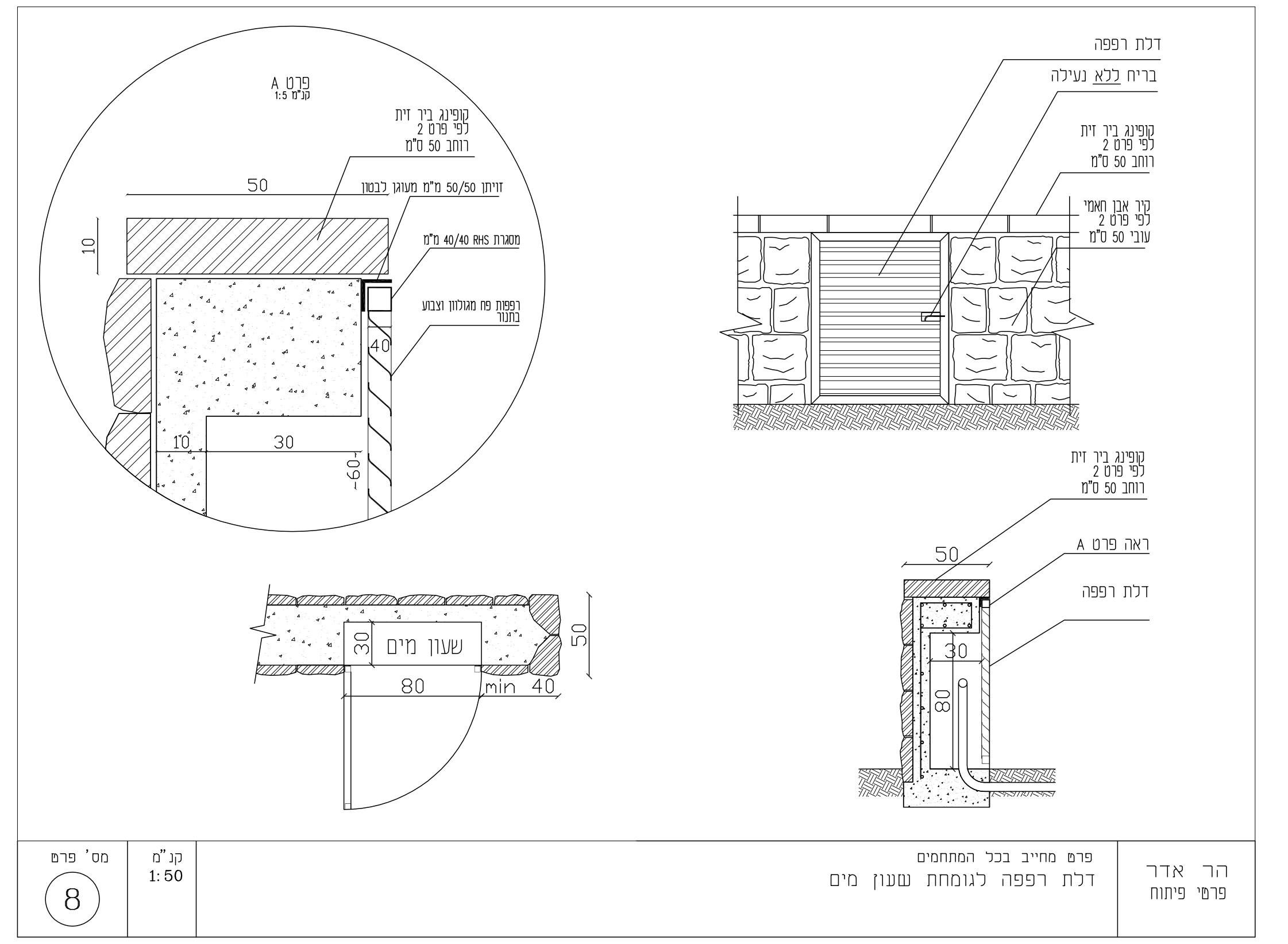
דלת רפפה
בריח ללא נעילה
פרט A
50
80
40

הר אדר פרטי פיתוח	פרט מחייב בכל המתחמים דלת רפפה לגומחת שעון מים	קנ״מ 1:50	מס׳ פרט 8

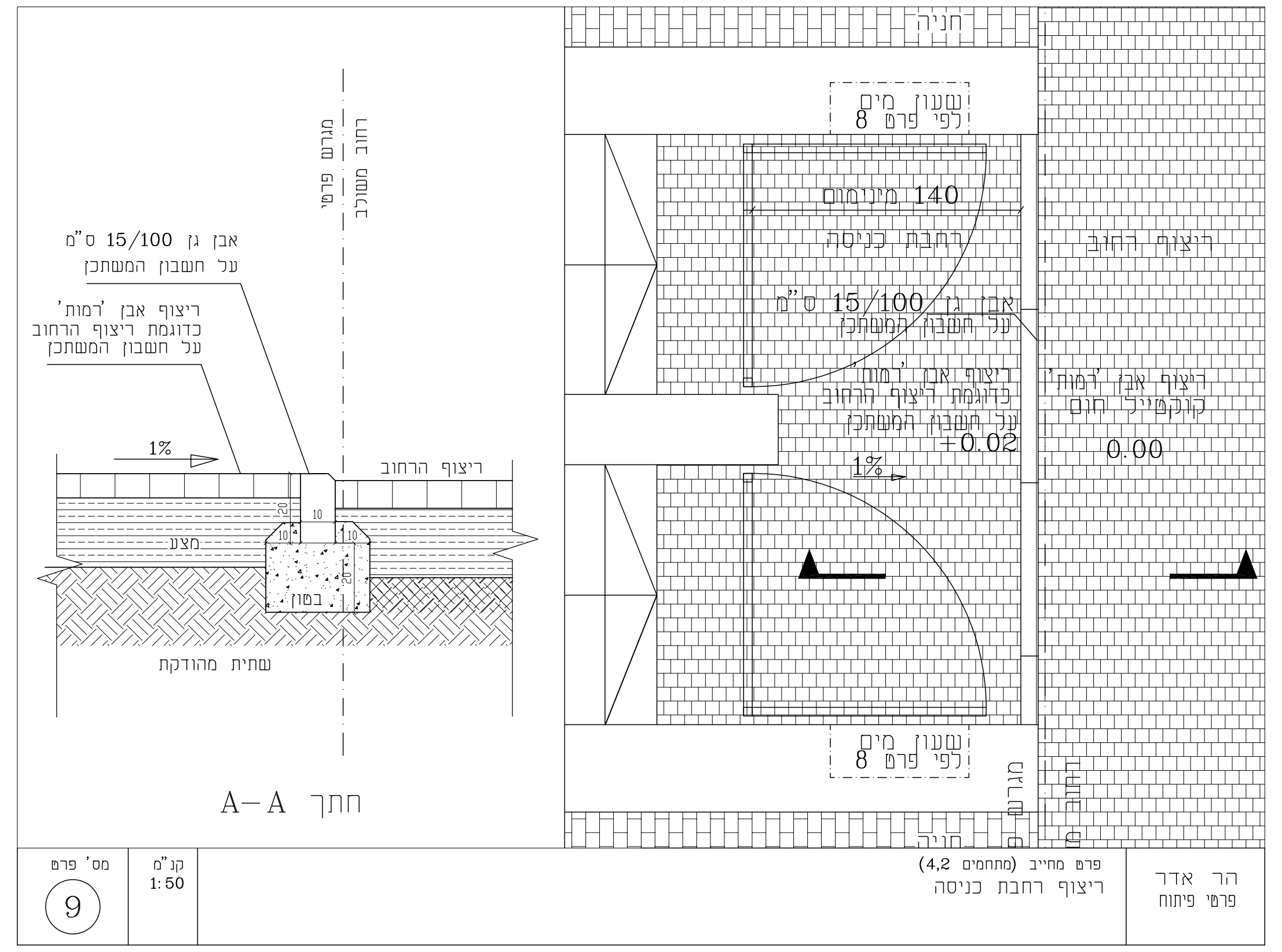
חנייה
שעון מים
לפי פרט 8
0.00
חתך A–A

הר אדר פרטי פיתוח	פרט מחייב (מתחמים 4,2) ריצוף רחבת כניסה	קנ״מ 1:50	מס׳ פרט 9

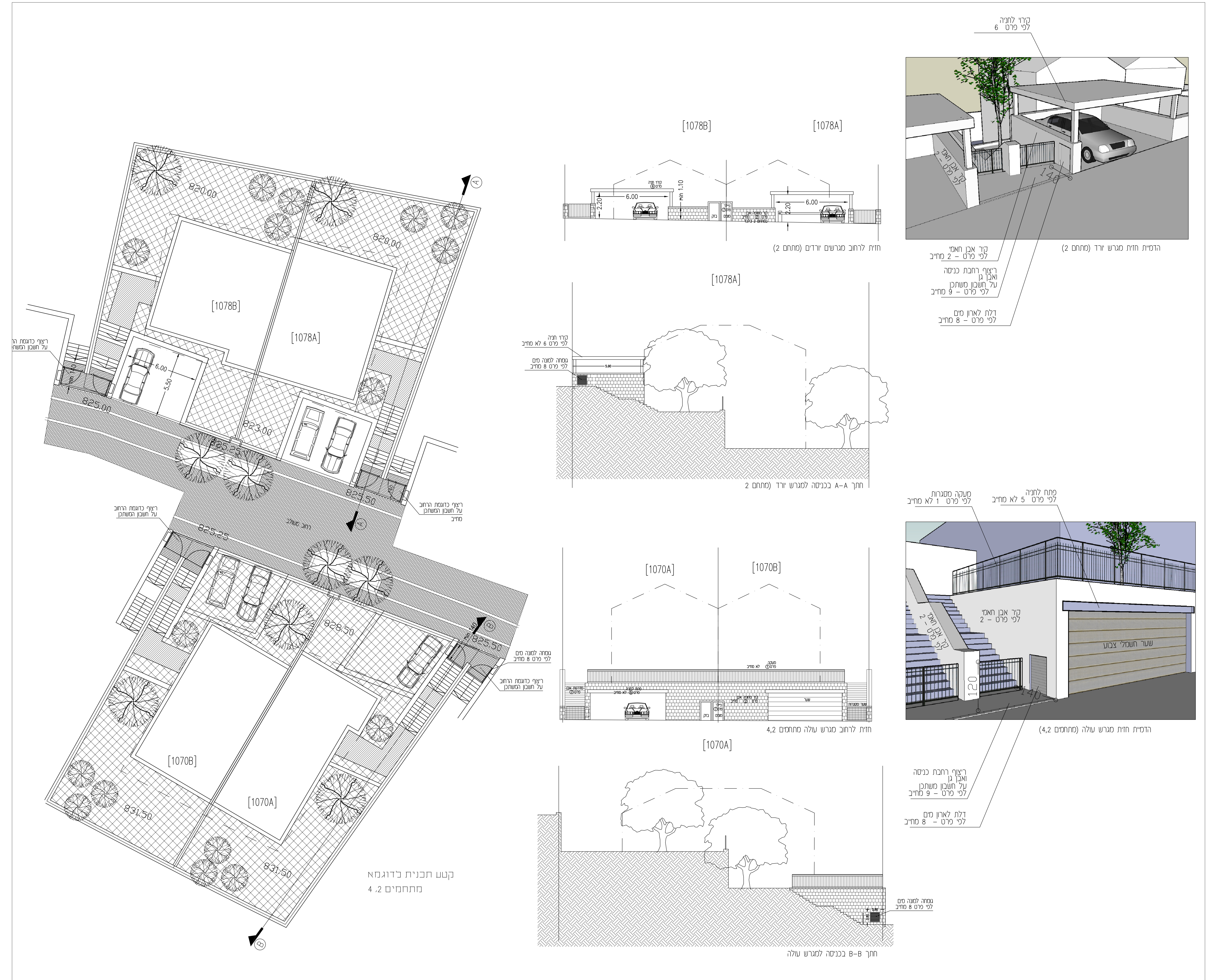
[1078B]
[1078A]
[1070B]
[1070A]
רחוב משולב
קטע תכנית לדוגמא
מתחמים 4,2
חזית לרחוב מגרש יורד (מתחם 2)
הדמיית חזית מגרש יורד (מתחם 2)
חתך A–A בכניסה למגרש יורד (מתחם 2)
חזית לרחוב מגרש עולה מתחמים 4,2
הדמיית חזית מגרש עולה (מתחמים 4,2)
חתך B–B בכניסה למגרש עולה
שער חשמלי צבוע
6.00
120

תכנית חתכים וחזיתות
קנ״מ 1:100